Tablou electric servicii proprii trafo 2 - TSP2

Pi	8.3
Pa	6.6
Ic	11.2
Ksc	0.80

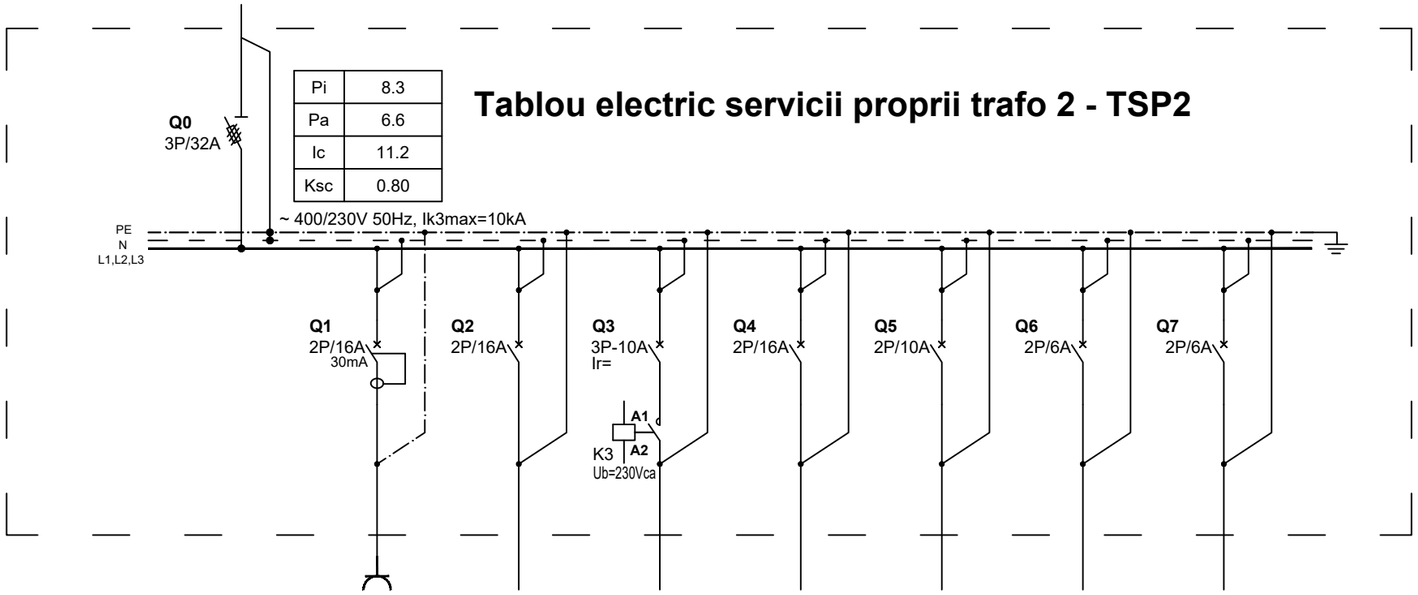

Denumire circuit		C01	C1	C2	C3	C4	C5	C6	C7	Pi (kW)	
Destinatie		SOSIRE de la TGD 2 - inainte de intreruptorul general	Priza in interior tablou	Rezistente anticondens celule MT trafo 1	Ventilator boxa trafo 1	Rezerva	Rezerva	Schema de comanda protectie trafo1	Schema de comanda ventilatie		
Cablu [mmp]		CYY-F 4x10		CYY-F 3x2,5	CYY-F 4x1,5	CYY-F 3x1,5	CYY-F 3x1,5				
Pi [kW]	L1		2				1			3.0	8.3
	L2			2				0.1	0.1	2.2	
	L3					2				2.0	
	L1, L2, L3				1.1					1.1	

Schema protectie trafo 2

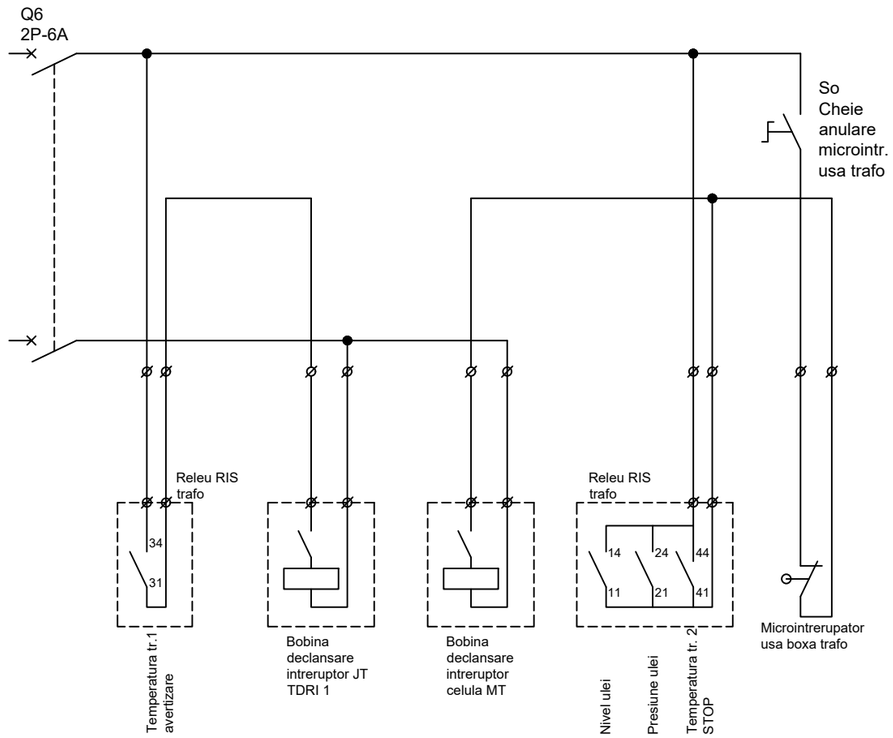

Schema comanda ventilatie boxa 2 trafo

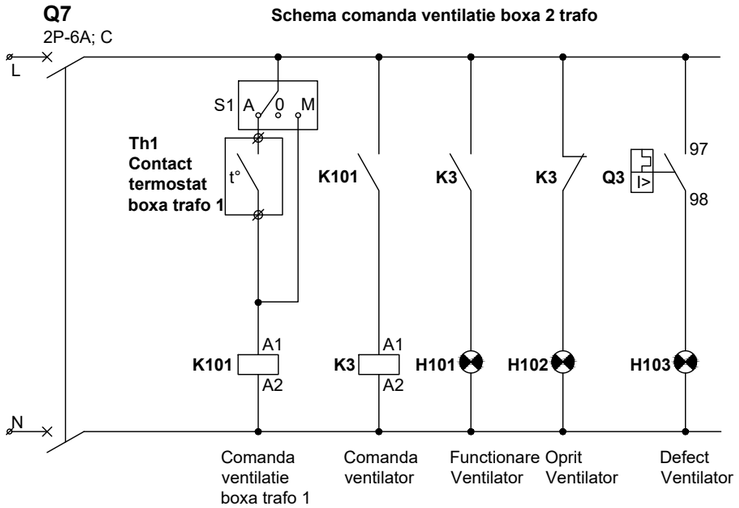

VERIFICATOR/ EXPERT	NUME	SEMNATURA	CERINTA	REFERAT/ EXPERTIZA NR./ DATA	
				BENEFICIAR: **S.C. AMBRO S.A.** Calea Unirii nr. 24, 720019, Suceava - Romania	PROIECT NR.: PT.1972-34-E
SPECIFICATIE	NUME	SEMNATURA	SCARA: %	TITLU PROIECT: **MODERNIZARE STATIE ELECTRICA DE CONEXIUNI 6kV**	FAZA: CAIET DE SARCINI
SEF PROIECT	ing. Stefan D.				REVIZIA: 0
PROIECTAT	ing. Dirvaru G.		DATA: 01.2020	TITLU PLANSA: Schema electrica monofilara tablou electric servicii proprii trafo 2	PLANSA NR.: PT.1972-34-E6.07
DESENAT	ing. Dirvaru G.				

S.C. TIAB S.A.
Agentia TIAB IndustriePloiesti
Str. Marin Mehedinteanu, nr. 1
Ploiesti, jud. Prahova
Tel/Fax: +40 244 570320
+40 244 570066
E-mail: *office-industrie@tiabsa.ro*
Website: *www.tiab.ro*